GEOTOOL

DPG 1400

PFAHLRAMME
DPG 1400

Vollhydraulisches
Rammgerät
auf Gummikette

DIE DPG 1400
EINE KOMPAKTE ABER KRAFTVOLLE RAMME AUS UNSERER DPG-SERIE

Präzision und Schnelligkeit für Schutzplanken entlang von Straßen und Autobahnen: Die DPG 1400 rammt Pfähle schnell, zuverlässig und ist intuitiv zu bedienen. Robust gebaut für den harten Dauereinsatz, effizient im Betrieb und flexibel einsetzbar – vor allem für Projekte, in denen es auf kompakte Gerätemaße ankommt.

In enger Zusammenarbeit mit führenden Unternehmen der deutschen Schutzplanke entstand die DPG 1400. Aufgebaut auf einem stabilen Fahrwerk mit 360° Drehkranz rotiert der Oberwagen in alle Richtungen hydraulisch.

Angetrieben wird die DPG 1400 von einem 3-Zylinder Hatz-Diesel. Das moderne und effiziente Hydrauliksystem ist zuverlässig wie wartungsarm. Eingefasst ist das System von einer stabilen Umhausung die Witterungseinflüsse verringert. Selbstverständlich sind alle Komponenten mittels Wartungsklappen schnell und leicht zu erreichen.

Das Epiroc Schlagwerk IM 155 treibt Pfosten und Pfähle aller Arten und Formen zuverlässig in den Boden ein. Das Schlagwerk wiederum ist mittels hydraulischer Zug- und Andruckkette mit dem Mast verbunden. Die gesamte Mastbaugruppe kann horizontal verfahren werden. Ferner ist eine Auto-Stop-Funktion für den Verfahrweg verbaut.

Optional sind Funkfernbedienung nur für das Fahrwerk, aber auch für den gesamten funkhydraulischen Betrieb des Gerätes erhältlich. Ebenfalls werden eine Rundum-Beleuchtung sowie Werkzeugkisten für Werkzeug und Zubehör angeboten.

DPG 1400
AUF RAUPENFAHRWERK

Präzision und Schnelligkeit für Schutzplanken entlang von Straßen und Autobahnen. Robust gebaut für den harten Dauereinsatz, effizient im Betrieb und flexibel einsetzbar – vor allem für Projekte, in denen es auf kompakte Gerätemaße ankommt.

BESONDERHEITEN

- Kompakte, eingehauste Anlage auf selbstfahrender Gummikette
- Kraftvolles Fahrwerk mit hoher Geländegängigkeit
- Gerät endlos um 360° vollhydraulisch drehbar
- Ablagekästen und Kisten für Werkzeug und Zubehör

TECHNISCHE DATEN
ÜBERSICHT

Dimensionen	Höhe Transport	2.270 mm
	Breite Transport	1.400 mm
	Länge Transport	3.735 mm
	Gewicht	3.100 kg
Antrieb	Motor	Hatz 3F45 3-Zylinder Diesel
	Leistung	18,4 kW bei 2.400 U/min
	Drehmoment	76 Nm
	Abgaszertifikat	Stage V / Tier 4 final
Antrieb optional	Motor	Hatz 3H50TICD OPU 3-Zylinder Diesel
	Leistung	43,7 kW bei 2.800 U/min
	Drehmoment	148 Nm
	Abgasnachbehandlung	AGR / DOC / DPF
	Abgaszertifikat	Stage V / Tier 4 final
Schlagwerk	Rammeinheit	Epiroc IM 155
	Schlagenergie	410 Joule
	Frequenz	bis 900 Schläge/min.
Schlagwerk optional	Rammeinheit	Epiroc IM 305
	Schlagenergie	850 Joule
	Frequenz	bis 1.150 Schläge/min.
Mastlängen	Verfahrweg Kurz	2.500 mm
	Pfahllänge max.	3.185 mm
	Masthöhe min. Arbeitsposition	4.045 mm

GEOTOOL
DPG 1400

TECHNISCHE DATEN
ÜBERSICHT

DPG 1600

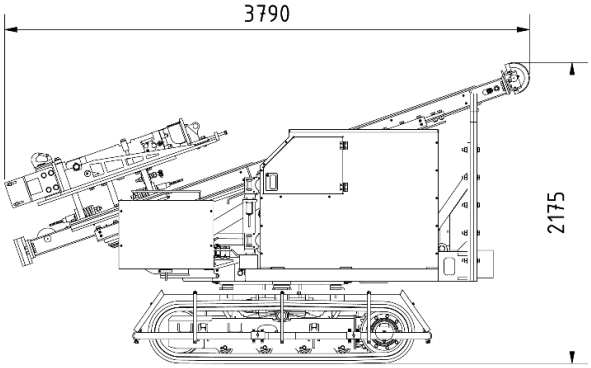

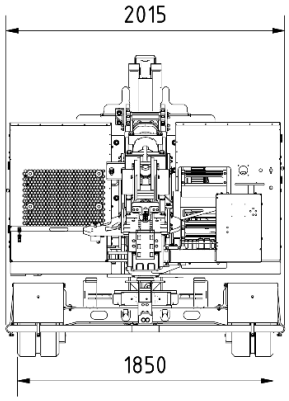

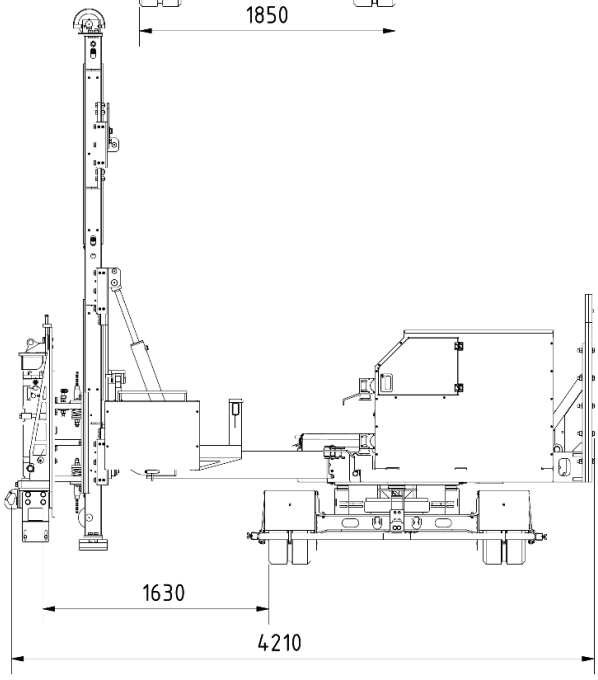

DPG 1400

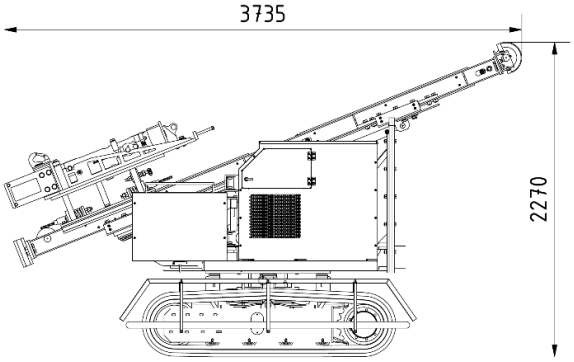

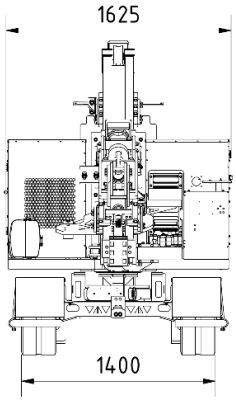

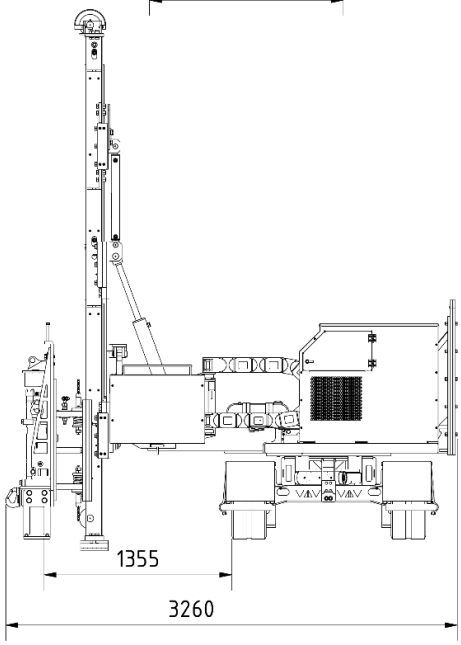

KONTAKT

Sie haben Fragen zu unseren Geräten oder suchen eine Lösung für Ihr Projekt? GEOTOOL steht für persönliche Beratung, technische Expertise und partnerschaftliche Unterstützung.

Rufen Sie uns gerne an – gemeinsam finden wir die passende Lösung.
Wir freuen uns auf Ihre Anfrage.

UNSER STANDORT IN DEUTSCHLAND

+49 33398 9142-0
info@geotool.de
www.geotool.de