GEOTOOL

DPG 1600

MACHINE DE BATTAGE DE PIEUX DPG 1600

Machine de battage
entièrement hydraulique
sur chenilles

LA DPG 1600 UNE MACHINE DE BATTAGE MODERNE ET PUISSANTE DE NOTRE GAMME DPG

Puissance, précision et rapidité – qu'il s'agisse d'installer des glissières de sécurité le long des routes ou des structures porteuses pour des parcs solaires : elle enfonce les pieux rapidement et de manière fiable, tout en offrant une utilisation intuitive. Robuste et conçue pour une utilisation intensive en continu, efficace en fonctionnement et polyvalente – pour des projets qui doivent avancer.

La DPG 1600 établit de nouvelles références. Montée sur un châssis robuste équipé d'une couronne d'orientation à 360°, la tourelle peut pivoter hydrauliquement dans toutes les directions.

La DPG 1600 est entraînée par un moteur diesel 3 cylindres Hatz ou Deutz. L'ensemble est protégé par un capotage robuste qui réduit l'exposition aux intempéries. Tous les composants restent bien entendu rapidement et facilement accessibles grâce à des trappes de maintenance.

Le marteau hydraulique Epiroc IM 305 permet d'enfoncer de manière fiable dans le sol des poteaux et des pieux de tous types et de toutes formes. Le marteau est guidé le long du mât par un système hydraulique à chaîne assurant aussi bien la traction que la poussée. Le mât est disponible en différentes longueurs. L'ensemble du mât peut être déplacé horizontalement sur une course allant jusqu'à un mètre. Une fonction d'arrêt automatique en fin de course est également intégrée.

En option, une radiocommande est disponible soit uniquement pour le déplacement du châssis, soit pour la commande électrohydraulique complète de la machine. Un éclairage périphérique ainsi que des coffres de rangement pour les outils et accessoires sont également disponibles.

DPG 1600
SUR CHENILLE

La DPG 1600 établit de nouvelles références. Conçue pour les travaux intensifs et pour garantir des processus de travail rapides et sûrs, elle offre une utilisation intuitive et assure une progression rapide des travaux.

CARACTÉRISTIQUES

- Machine compacte et entièrement carénée sur chenilles
- Châssis puissant offrant une excellente aptitude tout-terrain
- Rotation hydraulique continue de la machine sur 360°
- Compartiments et coffres de rangement pour outils et accessoires

CARACTÉRISTIQUES TECHNIQUES
APERÇU

Dimensions	Hauteur de transport	2,255 mm / 7.40 ft
	Longueur de transport	3,790 mm / 12.43 ft
	Largeur de transport	1,850 mm / 6.07 ft
	Poids	3,950 kg / 8,709 lbs
Entraînement	Moteur	Hatz 3H50TICD OPU 3-Cylindre Diesel
	Puissance	43.7 kW à 2,800 rpm
	Couple	148 Nm / 109 ft-lbs
	Exhaust gas aftertreatment	AGR / DOC / DPF
	Certification des émissions	Stage V / Tier 4 final
Marteau hydraulique	Unité de Battage	Epiroc IM 305
	Énergie de frappe	850 Joule
	Fréquence	Jusqu'à 1,150 coups/min
Longueur du mât	Course d'avance (courte)	2,500 mm / 8.20 ft
	Longueur maximale des pieux	3,185 mm / 10.45 ft
	Hauteur minimale du mât	4,045 mm / 13.27 ft
	Course d'avance (courte)	3,000 mm / 9.84 ft
	Longueur maximale des pieux	3,685 mm / 12.09 ft
	Hauteur minimale du mât	4,545 mm / 14.91 ft
	Course d'avance (courte)	3,600 mm / 11.81 ft
	Longueur maximale des pieux	4,285 mm / 14.06 ft
	Hauteur minimale du mât	5,145 mm / 16.88 ft

GEOTOOL
STEELWORK
DPG 1600

CARACTÉRISTIQUES TECHNIQUES
APERÇU

DPG 1600

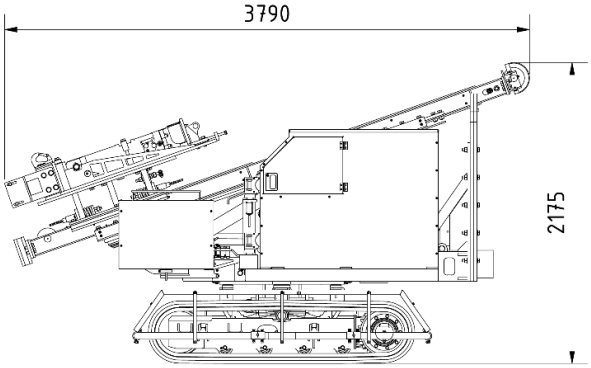

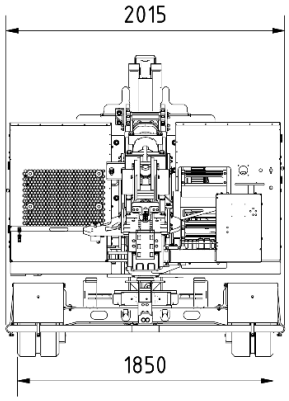

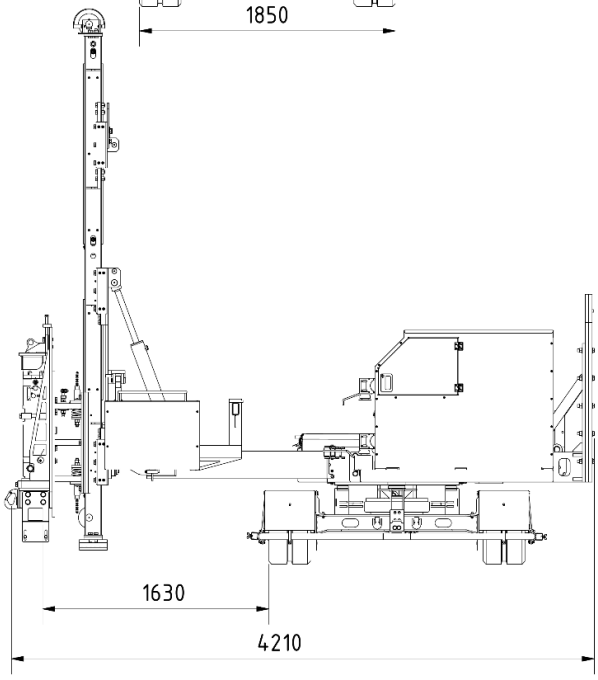

DPG 1400

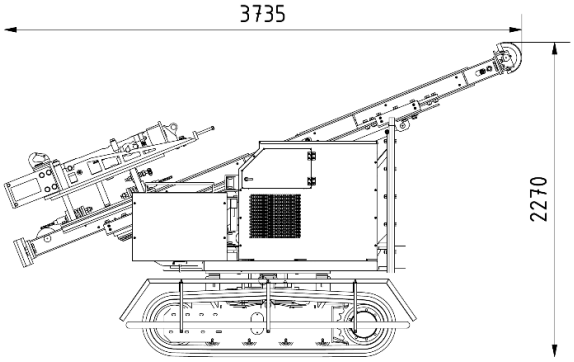

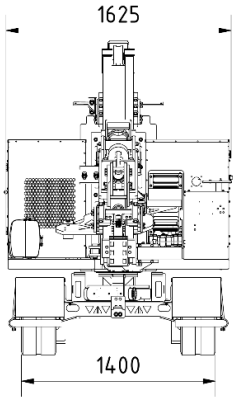

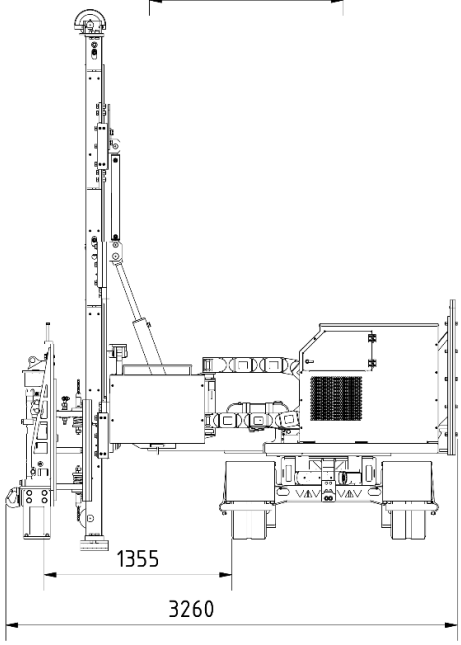

CONTACT

Vous avez des questions concernant nos appareils ou recherchez une solution pour votre projet? GEOTOOL se distingue par un conseil personnalisé, une expertise technique et un accompagnement partenarial.

N'hésitez pas à nous appeler – ensemble, nous trouverons la solution adaptée.
Nous nous réjouissons de votre demande.

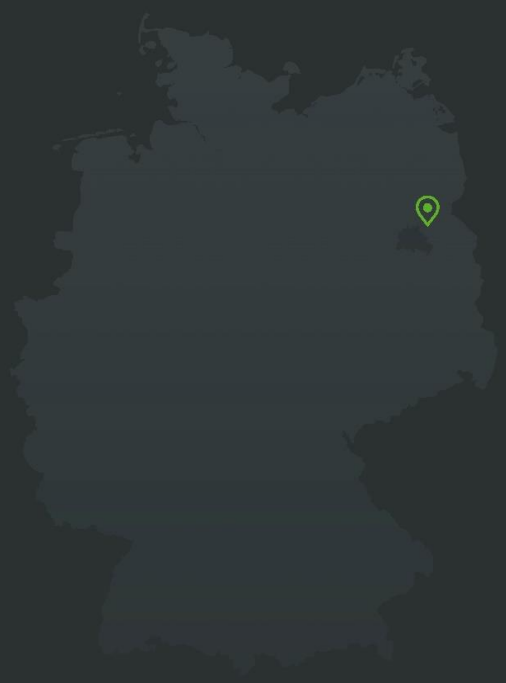

NOTRE SITE EN ALLEMAGNE

+49 33398 9142-0
info@geotool.de
www.geotool.de